# PNI SafeHouse HS008

## Wireless outdoor siren

USER MANUAL

Manual version 2.0 | 2026

# Table of Contents


English ..... 3

Български ..... 13

Deutsch ..... 25

Español ..... 35

Français ..... 46

Magyar ..... 57

Italiano ..... 67

Nederlands ..... 78

Polski ..... 88

Romana ..... 98

## Safety warnings

This product is intended for outdoor use only, according to the degree of protection specified by the manufacturer. Do not use the device in conditions other than those provided.

Do not disassemble, modify or repair the product. Any unauthorized intervention may lead to failure and loss of warranty.

The product is not a toy. Keep out of reach of children.

Installation must be carried out by a competent person, following the manufacturer's instructions.

Mount the siren on a stable surface, at an appropriate height, to avoid falls or false activations.

Make sure that the installation area allows direct exposure to sunlight for efficient charging of the solar panel.

Do not cover the solar panel or expose it to excessive dirt, snow or other obstacles that may reduce charging efficiency.

The siren emits high-intensity sounds. Avoid prolonged exposure to the alarm sound to prevent hearing damage.

The motion sensor can be influenced by external factors such as rain, snow, moving vegetation or animals.

Adjust the sensor sensitivity correctly to reduce the risk of false alarms.

The manufacturer is not responsible for malfunctions caused by problems with the internet network or third-party application.

## Technical specifications

| | |
|---|---|
| Solar panel | 5V / 0.6W polysilicon |
| Sound alarm intensity | 120 dB |
| Battery | 3.7V / 600 mAh Li-Po |
| Battery charging time | 6 - 8 hours of continuous sunlight exposure |
| Remote control battery | 3V CR2032 |
| PIR detection angle | 110° |
| PIR detection distance | 9 - 12 m |
| Wi-Fi | 2.4GHz/ 100mW |

| | |
|---|---|
| Protection grade | IP65 |

## Product presentation

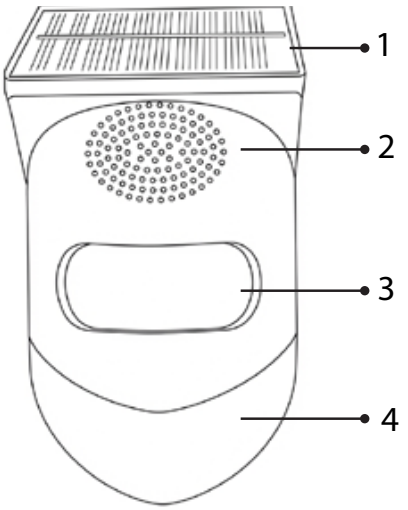


1. Solar panel
2. Alarm speaker
3. PIR motion sensor
4. Alarm LEDs

## Rear panel connections

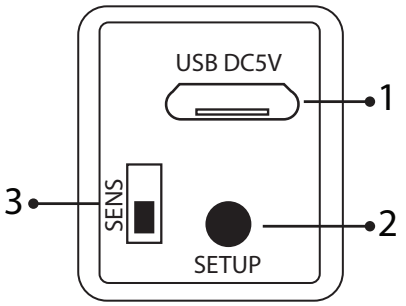


1. Micro USB port for battery charging
2. Light and sound alarm setting button
3. PIR sensor sensitivity setting button

## Configuring working modes

1. Activate sound and light alarm mode (24h): press the SETUP button once briefly. You will hear a confirmation beep.
2. Activate sound and light alarm mode (at night): press the SETUP button twice briefly. You will hear two confirmation beeps.
3. Activate light alarm mode, without sound alarm: press the SETUP button three times briefly. You will hear three confirmation beeps.
4. Activate remote control pairing mode: press the SETUP button four times briefly. You will hear four confirmation beeps. The LEDs will flash slowly. Press any key on the remote control. You will hear two confirmation beeps. The remote control has been paired.
5. Press the SETUP button five times briefly. The alarm will deactivate / The siren will stop.

## The remote control

1. Activate sound and light alarm mode

2. Activate sound and light alarm mode

3. Activate light alarm mode (silent)

4. Disable alarm / Turn off device.

### Remote control pairing

Warning: the remote control is not paired from the factory.

Press the SETUP button 4 times. The siren enters remote control pairing mode. The LEDs will flash slowly. Press any key on the remote control. You will hear two confirmation beeps. The remote control has been paired.

### ❝ Delete remote control

Press the SETUP button 4 times. The LEDs will flash slowly. The remote control has been erased..

## Control from the Tuya Smart app

Warning: Due to periodic updates of the Tuya Smart app, the images and details in this manual may not exactly match those in the version installed on your device.

Install the Tuya Smart app from Google Play/ App Store or scan the QR code below:

Activate the location and Bluetooth function on your phone.

In the app, tap the “+” button - “Add device”.

With the siren in off mode, long press the SETUP button on the back of the siren. The LEDs flash quickly. The siren is now in pairing mode.

The app will automatically identify your siren (PIR sensor). Tap the siren icon. In the next interface, enter the Wi-Fi network password (2.4 GHz) and tap “Next”.

Wait until the adding procedure is completed.

After receiving the message “Added successfully“, tap “Done“.

Note: if you want to manually add the valve in the app, select the “Sensors“ - “Motion detector (Wi-Fi)“ category and follow the steps on the screen.

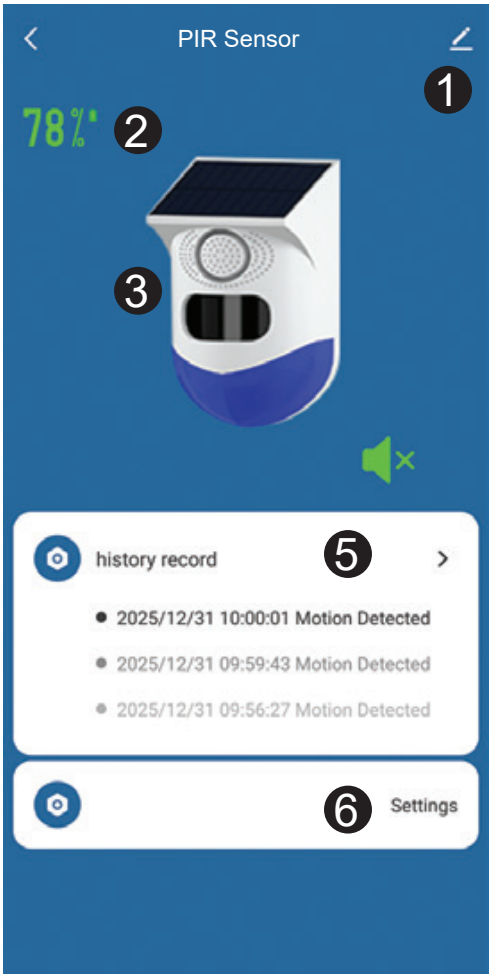


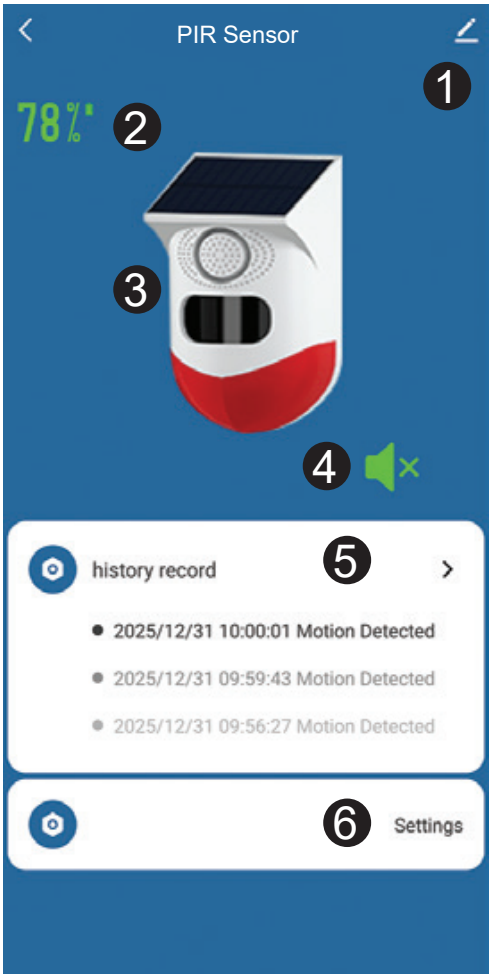


| | | | |
|---|---|---|---|
| 1 | Edit device name | 4 | Disable alarm |
| 2 | Battery level | 5 | Alarm history |
| 3 | Normal status (blue) / alarm (red) | 6 | Set alarm duration (0 - 180 seconds) |

## Simplified EU declaration of conformity

ONLINESHOP SRL declares that the PNI SafeHouse HS008 wireless outdoor siren complies with EMC Directive 2014/30/EU and RED Directive 2014/53/EU. The full text of the EU declaration of conformity is available at the following internet address:

https://www.mypni.eu/products/8092/download/certifications

## Предупреждения за безопасност

Този продукт е предназначен само за употреба на открито, съгласно степента на защита, посочена от производителя. Не използвайте устройството при условия, различни от предвидените.

Не разглобявайте, не модифицирайте и не ремонтирайте продукта. Всяка неоторизирана намеса може да доведе до повреда и загуба на гаранцията.

Продуктът не е играчка. Пазете далеч от деца.

Монтажът трябва да се извърши от компетентно лице, следвайки инструкциите на производителя.

Монтирайте сирената върху стабилна повърхност, на подходяща височина, за да избегнете падания или фалшиви активирания.

Уверете се, че мястото за монтаж позволява директно излагане на слънчева светлина за ефективно зареждане на слънчевия панел.

Не покривайте слънчевия панел и не го излагайте на прекомерна мръсотия, сняг или други препятствия, които могат да намалят ефективността на зареждане.

Сирената издава звуци с висока интензивност. Избягвайте продължително излагане на звука на алармата, за да предотвратите увреждане на слуха.

Сензорът за движение може да бъде повлиян от външни фактори като дъжд, сняг, движеща се растителност или животни.

Регулирайте правилно чувствителността на сензора, за да намалите риска от фалшиви аларми.

Производителят не носи отговорност за

неизправности, причинени от проблеми с интернет мрежата или приложения на трети страни.

## Технически спецификации

| | |
|---|---|
| Слънчев панел | 5V / 0.6W полисилиций |
| Интензитет на звуковата аларма | 120 dB |
| Батерия | 3.7V / 600 mAh Li-Po |
| Време за зареждане на батерията | 6 - 8 часа непрекъснато излагане на слънчева светлина |

| | |
|---|---|
| Батерия на дистанционното управление | 3V CR2032 |
| Ъгъл на PIR детекция | 110° |
| Разстояние на PIR детекция | 9 - 12 м |
| Wi-Fi честота | 2.4GHz/ 100mW |
| Степен на защита | IP65 |

## Представяне на продукта

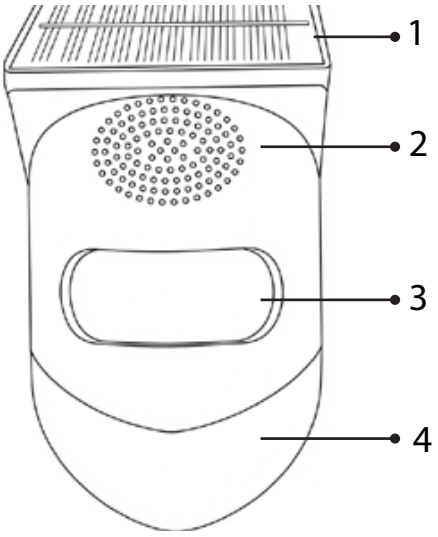


1. Слънчев панел
2. Алармен високоговорител
3. PIR сензор за движение
4. Алармени светодиоди

## Свързвания на задния панел

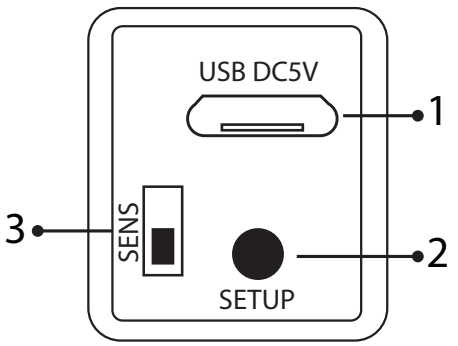


1. Micro USB порт за зареждане на батерията
2. Бутон за настройка на светлинна и звукова аларма
3. Бутон за настройка на чувствителността на PIR сензора

## Конфигуриране на режими на работа

1. Активиране на режим на звукова и светлинна аларма (24 часа): натиснете кратко бутона SETUP веднъж. Ще чуете потвърдителен звуков сигнал.
2. Активиране на режим на звукова и светлинна аларма (през нощта):

натиснете кратко бутона SETUP два пъти. Ще чуете два потвърдителни звукови сигнала.

3. Активиране на режим на светлинна аларма без звукова аларма: натиснете кратко бутона SETUP три пъти. Ще чуете три потвърдителни звукови сигнала.
4. Активиране на режим на сдвояване на дистанционното управление: натиснете кратко бутона SETUP четири пъти. Ще чуете четири потвърдителни звукови сигнала. Светодиодите ще мигат бавно. Натиснете произволен клавиш на дистанционното управление. Ще чуете два потвърдителни звукови сигнала. Дистанционното управление е сдвоено.
5. Натиснете кратко бутона SETUP пет пъти. Алармата ще се деактивира / Сирената ще спре.

1. Активирайте режим на звукова и светлинна аларма

2. Активирайте режим на звукова и светлинна аларма

3. Активирайте режим на светлинна аларма (безшумен)

4. Деактивирайте алармата / Изключете устройството.

## ❝ Сдвояване на дистанционното управление

Внимание: дистанционното управление не е фабрично сдвоено.

Натиснете бутона SETUP 4 пъти. Сирената

ще влезе в режим на сдвояване на дистанционното управление. Светодиодите ще мигат бавно. Натиснете произволен клавиш на дистанционното управление. Ще чуете два потвърдителни звукови сигнала. Дистанционното управление е сдвоено.

### ❝ Изтриване на дистанционното управление

Натиснете бутона SETUP 4 пъти. Светодиодите ще мигат бавно. Дистанционното управление е изтрито.

## Управление от приложението Tuya Smart

Предупреждение: Поради периодичните актуализации на приложението Tuya Smart, изображенията и детайлите в това ръководство може да не съвпадат точно с

тези във версията, инсталирана на вашето устройство.

Инсталирайте приложението Tuya Smart от Google Play/App Store или сканирайте QR кода по-долу:

Активирайте функцията за местоположение и Bluetooth на телефона си.

В приложението докоснете бутона „+“ - „Добавяне на устройство“.

Когато сирената е изключена, натиснете продължително бутона SETUP на гърба на сирената. Светодиодите мигат бързо.

Сирената вече е в режим на сдвояване.

Приложението автоматично ще идентифицира вашата сирена (PIR сензор). Докоснете иконата на сирената. В следващия интерфейс въведете паролата за Wi-Fi мрежата (2.4 GHz) и докоснете „Напред“.

Изчакайте, докато процедурата по добавяне приключи.

След като получите съобщението „Добавено успешно“, докоснете „Готово“.

Забележка: Ако искате ръчно да добавите клапана в приложението, изберете категорията „Сензори“ - „Детектор за движение (Wi-Fi)“ и следвайте стъпките на екрана.

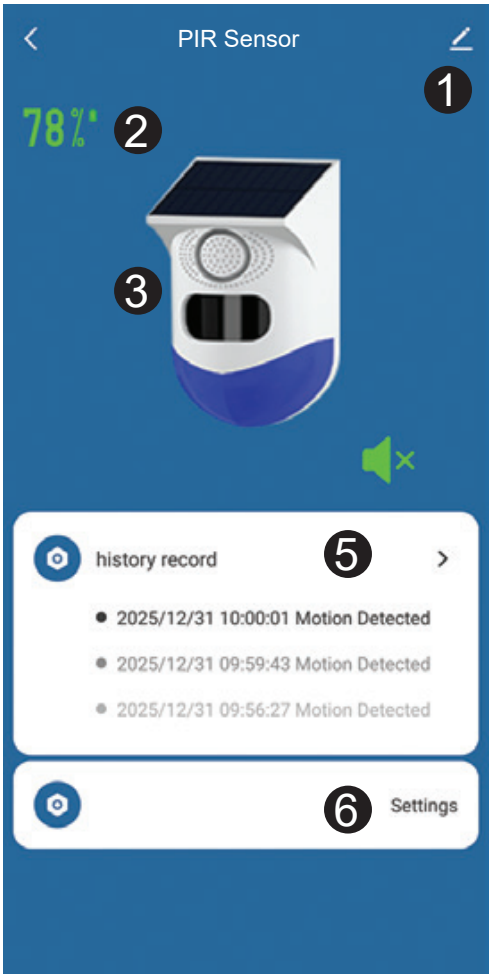


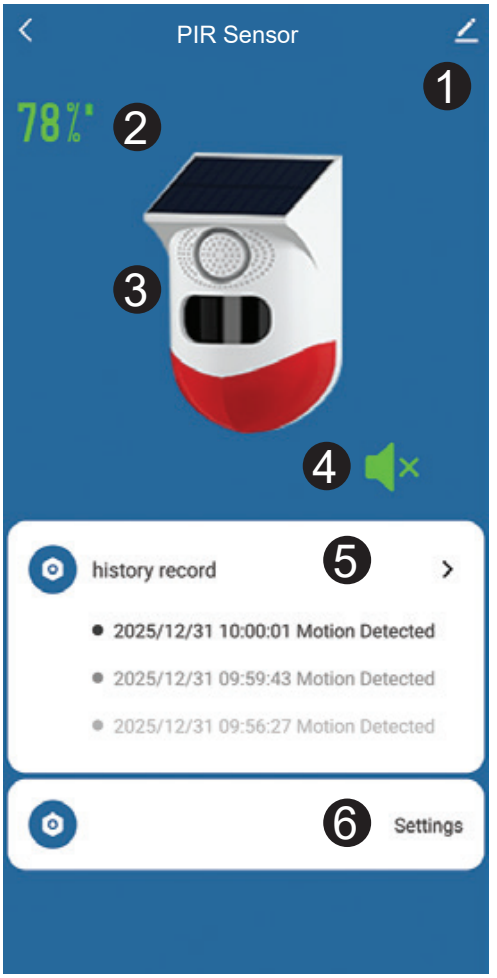


| | | | |
|---|---|---|---|
| 1 | Редактиране на име на устройство | 4 | Деактивиране на алармата |
| 2 | Ниво на батерията | 5 | История на алармите |

| | | | |
|---|---|---|---|
| 3 | Нормално състояние (синьо) / аларма (червено) | 6 | Задаване на продължите лност на алармата (0 - 180 секунди) |

## Опростена декларация за съответствие на ЕС

ONLINESHOP SRL декларира, че безжичната външна сирена PNI SafeHouse HS008 отговаря на Директива 2014/30/ЕС за електромагнитна съвместимост и Директива 2014/53/ЕС за радиочестотна аларма. Пълният текст на декларацията за съответствие на ЕС е достъпен на следния интернет адрес:

https://www.mypni.eu/products/8092/download/certifications

## Sicherheitswarnungen

Dieses Produkt ist ausschließlich für den Außenbereich gemäß der vom Hersteller angegebenen Schutzart bestimmt. Verwenden Sie das Gerät nicht unter anderen als den angegebenen Bedingungen.

Das Produkt darf nicht zerlegt, verändert oder repariert werden. Jeglicher unbefugter Eingriff kann zu Funktionsstörungen und zum Verlust der Garantie führen.

Das Produkt ist kein Spielzeug. Außerhalb der Reichweite von Kindern aufbewahren.

Die Installation muss von einer Fachkraft gemäß den Anweisungen des Herstellers durchgeführt werden.

Montieren Sie die Sirene auf einer stabilen Oberfläche in geeigneter Höhe, um Stürze oder Fehlalarme zu vermeiden.

Stellen Sie sicher, dass der Installationsort

direktes Sonnenlicht für eine effiziente Aufladung des Solarpanels ermöglicht.

Decken Sie das Solarpanel nicht ab und setzen Sie es keiner starken Verschmutzung, Schnee oder anderen Hindernissen aus, die die Ladeleistung beeinträchtigen könnten.

Die Sirene erzeugt einen sehr lauten Ton. Vermeiden Sie längere Einwirkung des Alarmtons, um Gehörschäden vorzubeugen.

Der Bewegungsmelder kann durch äußere Einflüsse wie Regen, Schnee, sich bewegende Vegetation oder Tiere beeinflusst werden. Stellen Sie die Sensorempfindlichkeit korrekt ein, um das Risiko von Fehlalarmen zu reduzieren.

Der Hersteller haftet nicht für Funktionsstörungen, die durch Probleme mit dem Internetnetzwerk oder Anwendungen von Drittanbietern verursacht werden

# Technische Spezifikationen

| | |
|---|---|
| Solarpanel | 5 V / 0,6 W Polysilizium |
| Intensität des akustischen Alarms | 120 dB |
| Akku | 3,7 V / 600 mAh LiPo-Akku |
| Ladezeit des Akkus | 6–8 Stunden Dauerlicht<br>beständigkeit |
| Akku der Fernbedienung | 3 V CR2032 Batterie |
| Erfassungswinkel des PIR-Sensors | 110° |
| Erfassungsreichweite des PIR-Sensors | 9–12 m |

| | |
|---|---|
| WLAN | 2,4 GHz / 100 mW |
| Schutzklasse | IP65 |

## Produktpräsentation

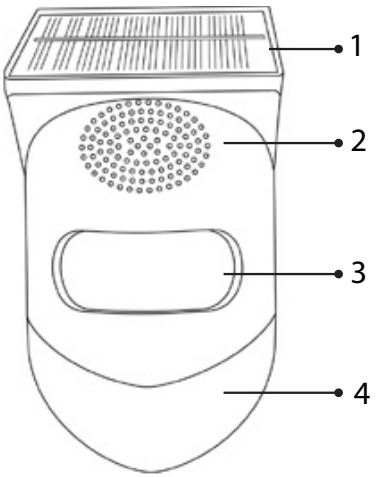


1. Solarpanel
2. Alarmlautsprecher
3. PIR-Bewegungsmelder
4. Alarm-LEDs

## Anschlüsse auf der Rückseite

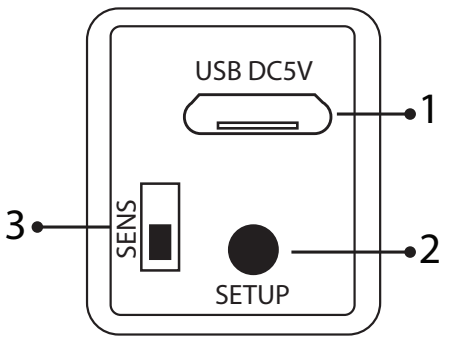


1. Micro-USB-Anschluss zum Laden des Akkus
2. Taste zum Einstellen von Licht- und Tonalarm
3. Taste zum Einstellen der PIR-Sensorempfindlichkeit

## Arbeitsmodi konfigurieren

1. Ton- und Lichtalarm (24 Stunden): Drücken Sie die SETUP-Taste einmal kurz. Sie hören einen Bestätigungston.
2. Ton- und Lichtalarm (Nacht): Drücken Sie die SETUP-Taste zweimal kurz. Sie hören zwei Bestätigungstöne.
3. Lichtalarm (ohne Ton): Drücken Sie die SETUP-Taste dreimal kurz. Sie hören drei Bestätigungstöne.
4. Fernbedienungs-Kopplungsmodus: Drücken Sie die SETUP-Taste viermal kurz. Sie hören vier Bestätigungstöne. Die LEDs blinken langsam. Drücken Sie eine beliebige Taste auf der Fernbedienung. Sie hören zwei Bestätigungstöne. Die Fernbedienung ist nun gekoppelt.
5. Drücken Sie die SETUP-Taste fünfmal kurz. Der Alarm wird deaktiviert / die Sirene verstummt.

## Die Fernbedienung

1. Ton- und Lichtalarm aktivieren
2. Ton- und Lichtalarm aktivieren
3. Lichtalarm (stumm) aktivieren
4. Alarm deaktivieren / Gerät ausschalten.

### ❝ Fernbedienungskopplung

Warnung: Die Fernbedienung ist werkseitig nicht gekoppelt.
Drücken Sie die SETUP-Taste viermal. Die Sirene wechselt in den Kopplungsmodus der Fernbedienung. Die LEDs blinken langsam. Drücken Sie eine beliebige Taste auf der Fernbedienung. Sie hören zwei Bestätigungstöne. Die Fernbedienung ist nun gekoppelt.

### ❝ Fernbedienung löschen

Drücken Sie die SETUP-Taste viermal. Die LEDs blinken langsam. Die Fernbedienung wurde gelöscht.

## Steuerung über die Tuya Smart App

Warnung: Aufgrund regelmäßiger Aktualisierungen der Tuya Smart App stimmen die Abbildungen und Details in diesem Handbuch möglicherweise nicht exakt mit der auf Ihrem Gerät installierten Version überein.

Installieren Sie die Tuya Smart App aus dem Google Play Store/App Store oder scannen Sie den unten stehenden QR-Code:

Aktivieren Sie die Standort- und Bluetooth-Funktion auf Ihrem Smartphone.

Tippen Sie in der App auf die Schaltfläche „+“ und dann auf „Gerät hinzufügen“.

Halten Sie bei ausgeschalteter Sirene die SETUP-Taste auf der Rückseite gedrückt. Die LEDs blinken schnell. Die Sirene befindet sich nun im Kopplungsmodus.

Die App erkennt Ihre Sirene (PIR-Sensor) automatisch. Tippen Sie auf das Sirenensymbol. Geben Sie im nächsten Fenster das WLAN-Passwort (2,4 GHz) ein und tippen Sie auf „Weiter“.

Warten Sie, bis der Vorgang abgeschlossen ist.

Nachdem die Meldung „Erfolgreich hinzugefügt“ angezeigt wird, tippen Sie auf „Fertig“.

Hinweis: Um das Ventil manuell in der App hinzuzufügen, wählen Sie die Kategorie

„Sensoren“ – „Bewegungsmelder (WLAN)“ und folgen Sie den Anweisungen auf dem Bildschirm.

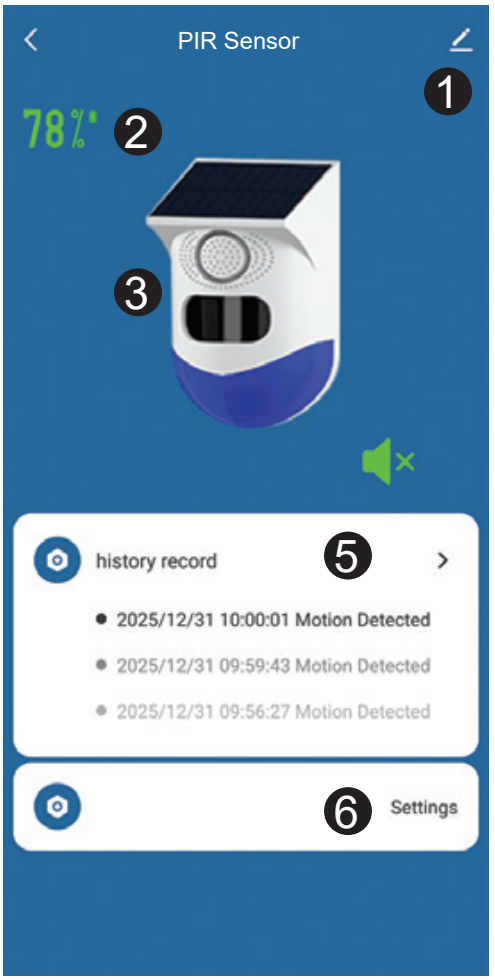


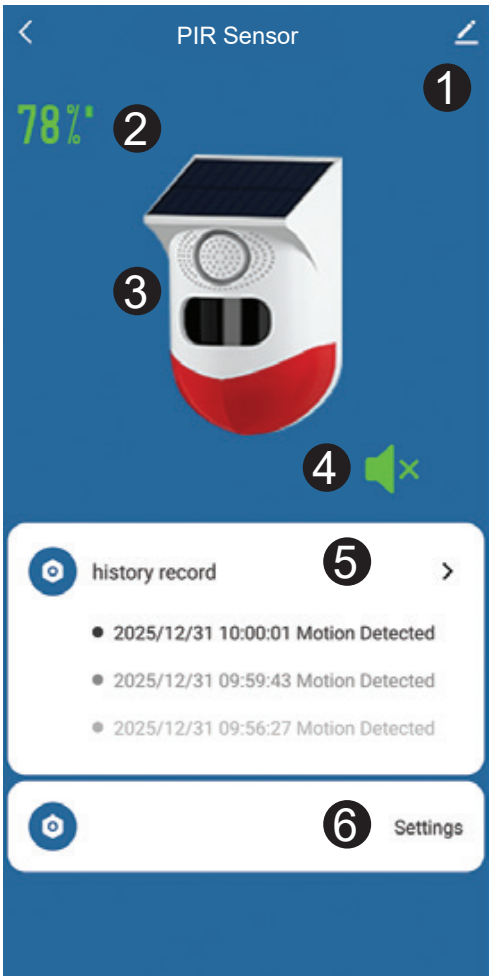


| | | | |
|---|---|---|---|
| 1 | Gerätename bearbeiten | 4 | Alarm deaktivieren |
| 2 | Akkustand | 5 | Alarmverlauf |

| | | | |
|---|---|---|---|
| 3 | Normal zustand (blau) / Alarm (rot) | 6 | Alarmdauer einstellen (0–180 Sekunden) |

## Vereinfachte EU-Konformitätserklärung

ONLINESHOP SRL erklärt, dass die drahtlose Außensirene PNI SafeHouse HS008 der EMV-Richtlinie 2014/30/EU und der RED-Richtlinie 2014/53/EU entspricht. Der vollständige Text der EU-Konformitätserklärung ist unter folgender Internetadresse abrufbar:

https://www.mypni.eu/products/8092/download/certifications

## Advertencias de seguridad

Este producto está diseñado únicamente para uso en exteriores, según el grado de protección especificado por el fabricante. No utilice el dispositivo en condiciones distintas a las proporcionadas.

No desmonte, modifique ni repare el producto. Cualquier intervención no autorizada puede provocar fallos y la pérdida de la garantía.

El producto no es un juguete. Manténgalo fuera del alcance de los niños.

La instalación debe ser realizada por una persona competente, siguiendo las instrucciones del fabricante.

Monte la sirena sobre una superficie estable, a una altura adecuada, para evitar caídas o activaciones falsas.

Asegúrese de que el área de instalación permita la exposición directa a la luz solar para

una carga eficiente del panel solar.

No cubra el panel solar ni lo exponga a suciedad excesiva, nieve u otros obstáculos que puedan reducir la eficiencia de la carga.

La sirena emite sonidos de alta intensidad. Evite la exposición prolongada al sonido de la alarma para evitar daños auditivos.

El sensor de movimiento puede verse afectado por factores externos como la lluvia, la nieve, el movimiento de la vegetación o los animales.

Ajuste la sensibilidad del sensor correctamente para reducir el riesgo de falsas alarmas. El fabricante no es responsable de fallos de funcionamiento provocados por problemas con la red de Internet o aplicaciones de terceros.

## Especificaciones técnicas

| | |
|---|---|
| Panel solar | 5V / 0.6W polysilicon |
| Intensidad de la alarma sonora | 120 dB |
| Batería | 3.7V / 600 mAh Li-Po |
| Tiempo de carga de la batería | 6 - 8 horas de exposición continua a la luz solar |
| Batería del control remoto | 3V CR2032 |
| Ángulo de detección PIR | 110° |

| | |
|---|---|
| Distancia de detección PIR | 9 - 12 m |
| Wi-Fi | 2.4GHz/ 100mW |
| Grado de protección | IP65 |

## Presentación del producto

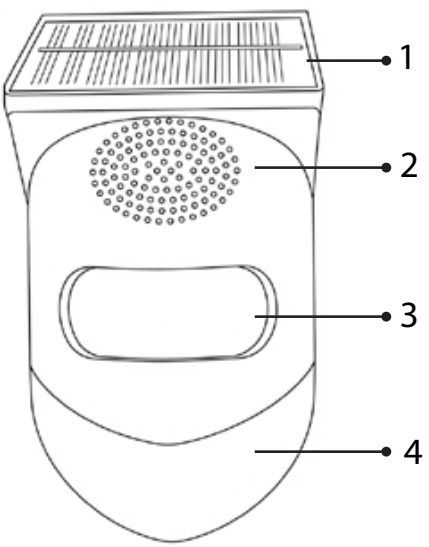


1. Panel solar
2. Altavoz de alarma
3. Sensor de movimiento PIR
4. LED de alarma

## Conexiones del panel trasero

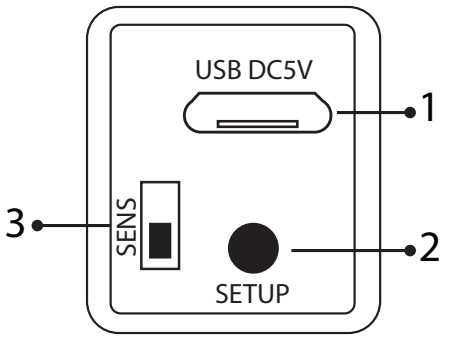


1. Puerto micro USB para cargar la batería
2. Botón de ajuste de la alarma de luz y sonido
3. Botón de ajuste de la sensibilidad del sensor PIR

## Configuración de modos de trabajo

1. Activar el modo de alarma con sonido y luz (24 h): pulsa brevemente el botón SETUP una vez. Oirás un pitido de confirmación.
2. Activar el modo de alarma con sonido y luz (de noche): pulsa brevemente el botón SETUP dos veces. Oirás dos pitidos de confirmación.
3. Activar el modo de alarma con luz, sin

sonido: pulsa brevemente el botón SETUP tres veces. Oirás tres pitidos de confirmación.

4. Activar el modo de emparejamiento del mando a distancia: pulsa brevemente el botón SETUP cuatro veces. Oirás cuatro pitidos de confirmación. Los LED parpadearán lentamente. Pulsa cualquier tecla del mando a distancia. Oirás dos pitidos de confirmación. El mando a distancia se ha emparejado.
5. Pulsa brevemente el botón SETUP cinco veces. La alarma se desactivará y la sirena dejará de sonar.

1. Activar el modo de alarma con sonido y luz

2. Activar el modo de alarma con sonido y luz

3. Activar el modo de alarma con luz (silencioso)

4. Desactivar la alarma / Apagar el dispositivo.

## ❝ Emparejamiento de control remoto

Advertencia: El control remoto no viene emparejado de fábrica.

Pulse el botón SETUP 4 veces. La sirena entra en modo de emparejamiento. Los LED parpadearán lentamente. Pulse cualquier tecla del control remoto. Oirá dos pitidos de confirmación. El control remoto se ha

emparejado.

### ❝ Eliminar el control remoto

Pulse el botón SETUP 4 veces. Los LED parpadearán lentamente. El control remoto se ha borrado.

## Control desde la aplicación Tuya Smart

Advertencia: Debido a las actualizaciones periódicas de la app Tuya Smart, es posible que las imágenes y los detalles de este manual no coincidan exactamente con la versión instalada en su dispositivo. Instale la app Tuya Smart desde Google Play/App Store o escanee el código QR a continuación:

Activa la ubicación y la función Bluetooth en tu teléfono.

En la app, pulsa el botón “+” - “Añadir dispositivo”.

Con la sirena apagada, mantén pulsado el botón SETUP en la parte trasera. Los LED parpadean rápidamente. La sirena está ahora en modo de emparejamiento.

La app identificará automáticamente tu sirena (sensor PIR). Pulsa el icono de la sirena. En la siguiente interfaz, introduce la contraseña de la red Wi-Fi (2,4 GHz) y pulsa “Siguiente”.

Espera a que se complete el proceso de

adición.

Tras recibir el mensaje “Añadido correctamente”, pulsa “Listo”.

Nota: Si quieres añadir la válvula manualmente en la app, selecciona la categoría “Sensores” - “Detector de movimiento (Wi-Fi)” y sigue los pasos que aparecen en pantalla.

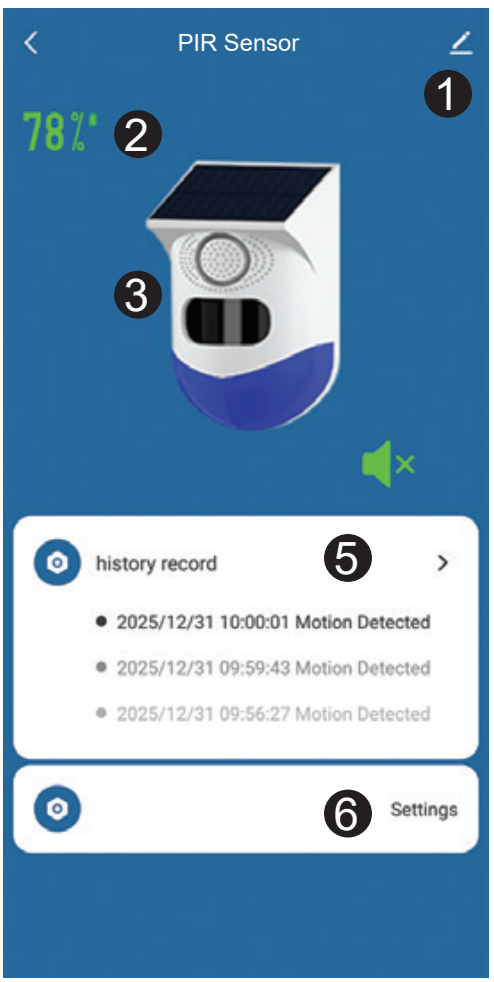


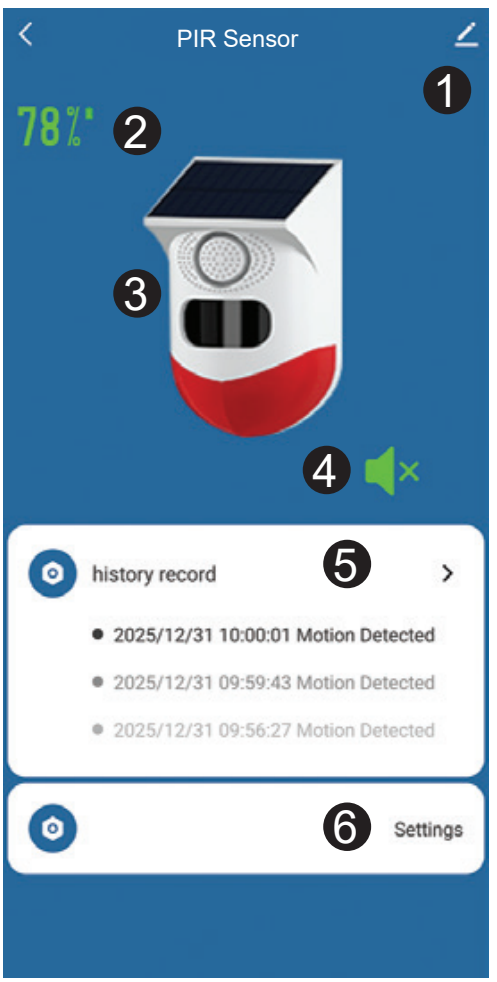

| | | | |
|---|---|---|---|
| 1 | Editar el nombre del dispositivo | 4 | Desactivar alarma |
| 2 | Nivel de batería | 5 | Historial de alarmas |
| 3 | Estado normal (azul) / Alarma (rojo) | 6 | Establecer duración de la alarma (0-180 s) |

## Declaración UE de conformidad simplificada

ONLINESHOP SRL declara que la sirena inalámbrica exterior PNI SafeHouse HS008 cumple con la Directiva EMC 2014/30/UE y la Directiva RED 2014/53/UE. El texto completo de la declaración UE de conformidad está disponible en la siguiente dirección de internet:

https://www.mypni.eu/products/8092/download/certifications

## Avertissements de sécurité

Ce produit est conçu pour un usage extérieur uniquement, conformément au niveau de protection spécifié par le fabricant. N'utilisez pas l'appareil dans des conditions autres que celles prévues.

Ne démontez pas, ne modifiez pas et ne réparez pas le produit. Toute intervention non autorisée peut entraîner une panne et la perte de la garantie.

Ce produit n'est pas un jouet. Tenir hors de portée des enfants.

L'installation doit être effectuée par une personne compétente, en suivant les instructions du fabricant.

Installez la sirène sur une surface stable, à une hauteur appropriée, afin d'éviter les chutes ou les déclenchements intempestifs.

Assurez-vous que la zone d'installation

bénéficie d’une exposition directe au soleil pour une charge efficace du panneau solaire.

Ne couvrez pas le panneau solaire et ne l’exposez pas à une quantité excessive de saletés, de neige ou à d’autres obstacles susceptibles de réduire l’efficacité de la charge.

La sirène émet des sons puissants. Évitez toute exposition prolongée à l’alarme sonore afin de prévenir tout dommage auditif.

Le détecteur de mouvement peut être perturbé par des facteurs externes tels que la pluie, la neige, la végétation en mouvement ou les animaux.

Réglez correctement la sensibilité du détecteur afin de réduire le risque de fausses alarmes. Le fabricant décline toute responsabilité en cas de dysfonctionnements causés par des problèmes liés au réseau Internet ou à une application tierce.

## Spécifications techniques

| | |
|---|---|
| Panneau solaire | 5V / 0.6W polysilicon |
| Intensité de l'alarme sonore | 120 dB |
| Batterie | 3.7V / 600 mAh Li-Po |
| Temps de charge de la batterie | 6 à 8 heures d’exposition continue au soleil |
| Batterie de la télécommande | 3V CR2032 |
| Angle de détection du détecteur de mouvement PIR | 110° |

| | |
|---|---|
| Portée du détecteur de mouvement PIR | 9 - 12 m |
| Wi-Fi | 2.4GHz/ 100mW |
| Niveau de protection | IP65 |

## Présentation du produit

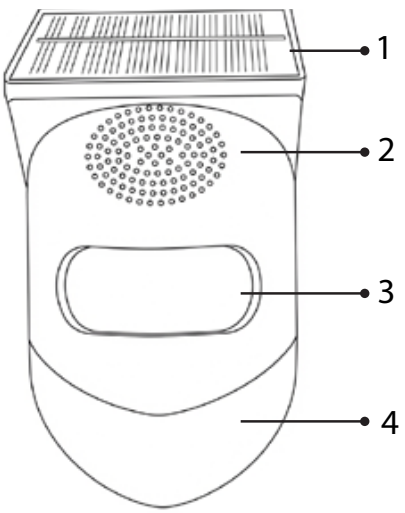


1. Panneau solaire
2. Haut-parleur d’alarme
3. Détecteur de mouvement PIR
4. Voyants d’alarme

## connexions du panneau arrière

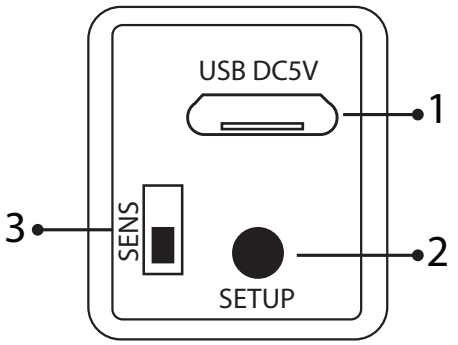


1. Port micro USB pour le chargement de la batterie
2. Bouton de réglage de l'alarme lumineuse et sonore
3. Bouton de réglage de la sensibilité du capteur PIR

## Configuration des modes de fonctionnement

1. Activation du mode alarme sonore et lumineuse (24 h) : appuyez brièvement une fois sur le bouton SETUP. Un bip de confirmation retentit.
2. Activation du mode alarme sonore et lumineuse (nuit) : appuyez brièvement deux fois sur le bouton SETUP. Deux bips de

confirmation retentissent.

3. Activation du mode alarme lumineuse (sans alarme sonore) : appuyez brièvement trois fois sur le bouton SETUP. Trois bips de confirmation retentissent.
4. Activation du mode appairage de la télécommande : appuyez brièvement quatre fois sur le bouton SETUP. Quatre bips de confirmation retentissent. Les LED clignotent lentement. Appuyez sur n'importe quelle touche de la télécommande. Deux bips de confirmation retentissent. La télécommande est appairée.
5. Appuyez brièvement cinq fois sur le bouton SETUP. L'alarme se désactive / La sirène s'arrête.

1. Activer le mode alarme sonore et lumineuse

2. Activer le mode alarme sonore et lumineuse

3. Activer le mode alarme lumineuse (silencieuse)

4. Désactiver l'alarme / Éteindre l'appareil.

## ❝ Appariement de la télécommande

Avertissement : la télécommande n'est pas appairée en usine.

Appuyez quatre fois sur le bouton SETUP. La sirène passe en mode d'appairage. Les voyants clignotent lentement. Appuyez sur n'importe quelle touche de la télécommande. Vous entendrez deux bips de confirmation. L'appairage est terminé.

### ❝ Supprimer la télécommande

Appuyez 4 fois sur le bouton SETUP. Les LED clignoteront lentement. La télécommande a été réinitialisée.

## Contrôle depuis l’application Tuya Smart

Avertissement : En raison des mises à jour régulières de l’application Tuya Smart, les images et les détails de ce manuel peuvent différer légèrement de ceux de la version installée sur votre appareil.

Installez l’application Tuya Smart depuis Google Play/App Store ou scannez le code QR ci-dessous :

Activez la géolocalisation et le Bluetooth sur votre téléphone.

Dans l’application, appuyez sur le bouton « + » puis sur « Ajouter un appareil ».

Sirène éteinte, appuyez longuement sur le bouton SETUP situé à l’arrière de la sirène. Les LED clignotent rapidement. La sirène est maintenant en mode appairage.

L’application identifiera automatiquement votre sirène (détecteur PIR). Appuyez sur l’icône de la sirène. Sur l’interface suivante, saisissez le mot de passe de votre réseau Wi-Fi (2,4 GHz) et appuyez sur « Suivant ».

Attendez la fin de la procédure d’ajout.

Une fois le message « Ajout réussi » affiché, appuyez sur « Terminé ».

Remarque : si vous souhaitez ajouter manuellement la vanne dans l’application, sélectionnez la catégorie « Détecteurs » puis « Détecteur de mouvement (Wi-Fi) » et suivez

les instructions à l’écran.

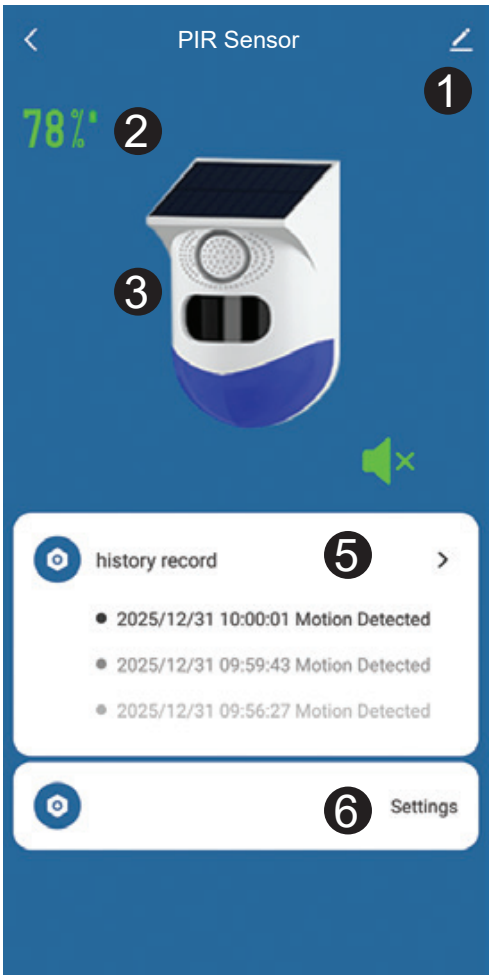


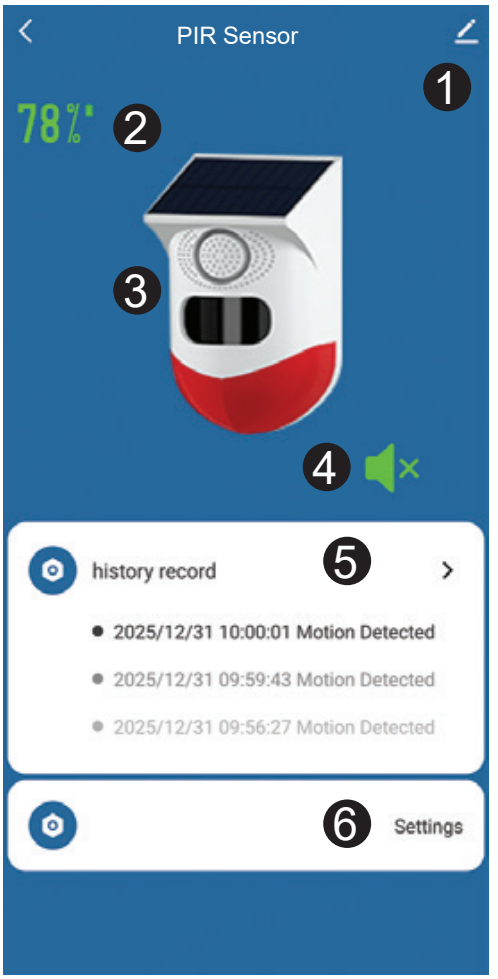


| | | | |
|---|---|---|---|
| 1 | Modifier le nom de l’appareil | 4 | Désactiver l’alarme |
| 2 | Niveau de batterie | 5 | Historique des alarmes |

| | | | |
|---|---|---|---|
| 3 | État normal (bleu) / Alarme (rouge) | 6 | Régler la durée de l'alarme (0 à 180 secondes) |

## Déclaration simplifiée de conformité de l’UE

ONLINESHOP SRL déclare que la sirène extérieure sans fil PNI SafeHouse HS008 est conforme aux directives CEM 2014/30/UE et RED 2014/53/UE. Le texte intégral de la déclaration de conformité UE est disponible à l’adresse internet suivante :

https://www.mypni.eu/products/8092/download/certifications

Ez a termék kizárólag kültéri használatra készült, a gyártó által meghatározott védelmi fokozatnak megfelelően. Ne használja a készüléket a megadottól eltérő körülmények között.

Ne szerelje szét, ne módosítsa és ne javítsa a terméket. Bármilyen jogosulatlan beavatkozás meghibásodáshoz és a garancia elvesztéséhez vezethet.

A termék nem játék. Gyermekektől elzárva tartandó.

A telepítést szakképzett személynek kell elvégeznie, a gyártó utasításait követve.

A szirénát stabil felületre, megfelelő magasságba szerelje fel, hogy elkerülje az eséseket vagy a téves aktiválásokat.

Győződjön meg arról, hogy a telepítési terület lehetővé teszi a közvetlen napfénynek való

kitettséget a napelem hatékony töltéséhez.

Ne takarja le a napelemet, és ne tegye ki túlzott szennyeződésnek, hónak vagy más akadályoknak, amelyek csökkenthetik a töltés hatékonyságát.

A sziréna nagy intenzitású hangokat bocsát ki. Kerülje a riasztási hang hosszan tartó kitettségét a halláskárosodás elkerülése érdekében.

A mozgásérzékelőt befolyásolhatják külső tényezők, például eső, hó, mozgó növényzet vagy állatok.

Állítsa be megfelelően az érzékelő érzékenységét a téves riasztások kockázatának csökkentése érdekében.

A gyártó nem vállal felelősséget az internetes hálózattal vagy harmadik féltől származó alkalmazásokkal kapcsolatos problémák által okozott meghibásodásokért.

## Műszaki adatok

| | |
|---|---|
| Napelem | 5V / 0.6W polysilicon |
| Hangjelzés intenzitása | 120 dB |
| Akkumulátor | 3.7V / 600 mAh Li-Po |
| Akkumulátor töltési ideje | 6-8 óra folyamatos napfénynek kitettség |
| Távirányító akkumulátora | 3V CR2032 |
| PIR érzékelési szög | 110° |
| PIR érzékelési távolság | 9 - 12 m |
| Wi-Fi | 2.4GHz/ 100mW |

| | |
|---|---|
| Védelmi fokozat | IP65 |

## Termékbemutató

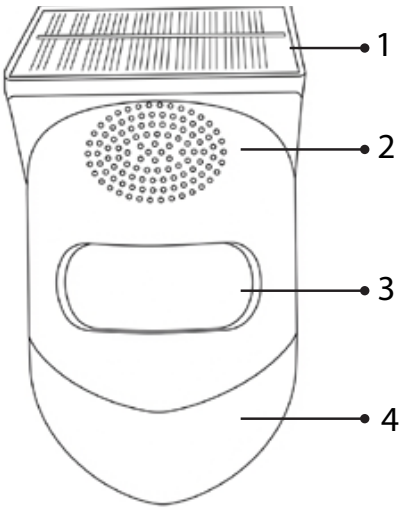


1. Napelem
2. Riasztó hangszóró
3. PIR mozgásérzékelő
4. Riasztó LED-ek

## Hátsó panel csatlakozásai

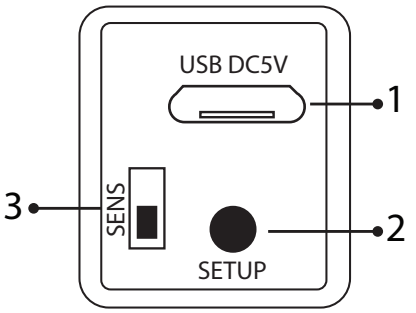


1. Micro USB port az akkumulátor töltéséhez
2. Fény- és hangriasztás beállító gomb
3. PIR érzékelő érzékenységének beállító gomb

## Munkamódok konfigurálása

1. Hang- és fényjelzéses riasztási mód aktiválása (24 óra): nyomja meg egyszer röviden a SETUP gombot. Hallani fog egy megerősítő sípolást.
2. Hang- és fényjelzéses riasztási mód aktiválása (éjszaka): nyomja meg kétszer röviden a SETUP gombot. Két megerősítő sípolást fog hallani.
3. Fényjelzéses riasztási mód aktiválása hangjelzés nélkül: nyomja meg háromszor röviden a SETUP gombot. Három megerősítő sípolást fog hallani.
4. Távirányító párosítási mód aktiválása: nyomja meg négyszer röviden a SETUP gombot. Négy megerősítő sípolást fog hallani. A LED-ek lassan villognak. Nyomjon meg egy tetszőleges gombot a távirányítón. Két megerősítő sípolást fog hallani. A távirányító párosítása megtörtént.

5. Nyomja meg ötször röviden a SETUP gombot. A riasztás kikapcsol / A sziréna leáll.

## A távirányító

1. Hang- és fényjelzéses riasztási mód aktiválása

2. Hang- és fényjelzéses riasztási mód aktiválása

3. Fényjelzéses riasztási mód aktiválása (csendes)

4. Riasztás letiltása / Eszköz kikapcsolása.

### ❝ Távirányító párosítása

Figyelem: a távirányító nincs gyárilag párosítva.

Nyomja meg a SETUP gombot négyszer. A sziréna távirányító párosítási módba lép. A

LED-ek lassan villognak. Nyomjon meg egy tetszőleges gombot a távirányítón. Két megerősítő sípolást fog hallani. A távirányító párosítása megtörtént.

### ❝ Távirányító törlése

Nyomja meg négyszer a SETUP gombot. A LED-ek lassan villogni fognak. A távirányító adatai törölve lettek.

## Vezérlés a Tuya Smart alkalmazáson keresztül

Figyelmeztetés: A Tuya Smart alkalmazás időszakos frissítései miatt előfordulhat, hogy a kézikönyvben található képek és részletek nem feltétlenül egyeznek meg pontosan az eszközére telepített verzióban találhatóakkal.

Telepítse a Tuya Smart alkalmazást a Google Play/App Store áruházból, vagy olvassa be az alábbi QR-kódot:

Aktiválja a helymeghatározás és a Bluetooth funkciót a telefonján.

Az alkalmazásban koppintson a „+” gombra - „Eszköz hozzáadása”.

Kikapcsolt sziréna mellett tartsa lenyomva a BEÁLLÍTÁS gombot a sziréna hátulján. A LED-ek gyorsan villognak. A sziréna most párosítási módban van.

Az alkalmazás automatikusan azonosítja a szirénát (PIR érzékelő). Koppintson a sziréna ikonra. A következő felületen adja meg a Wi-Fi hálózati jelszót (2,4 GHz), majd koppintson a „Tovább” gombra.

Várjon, amíg a hozzáadási folyamat

befejeződik.

Miután megkapta a „Sikeresen hozzáadva” üzenetet, koppintson a „Kész” gombra.

Megjegyzés: ha manuálisan szeretné hozzáadni a szelepet az alkalmazásban, válassza az „Érzékelők” - „Mozgásérzékelő (Wi-Fi)” kategóriát, és kövesse a képernyőn megjelenő lépéseket.

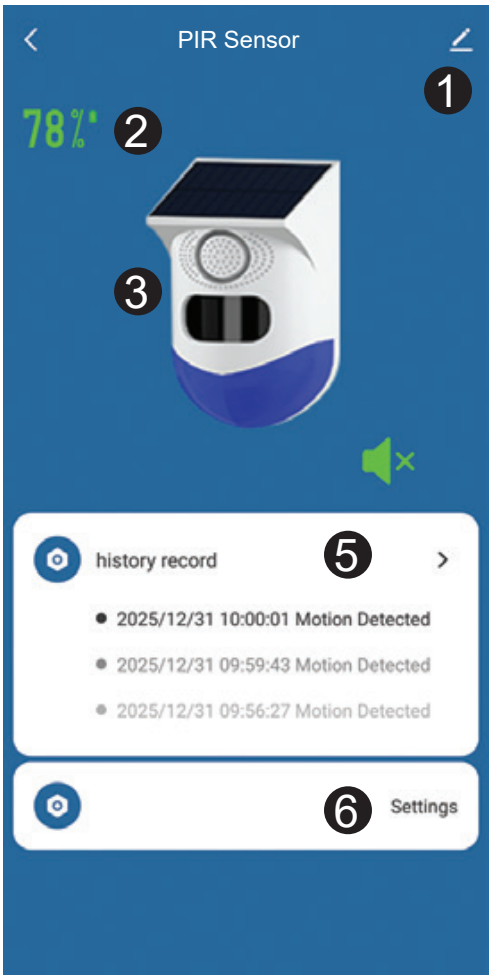


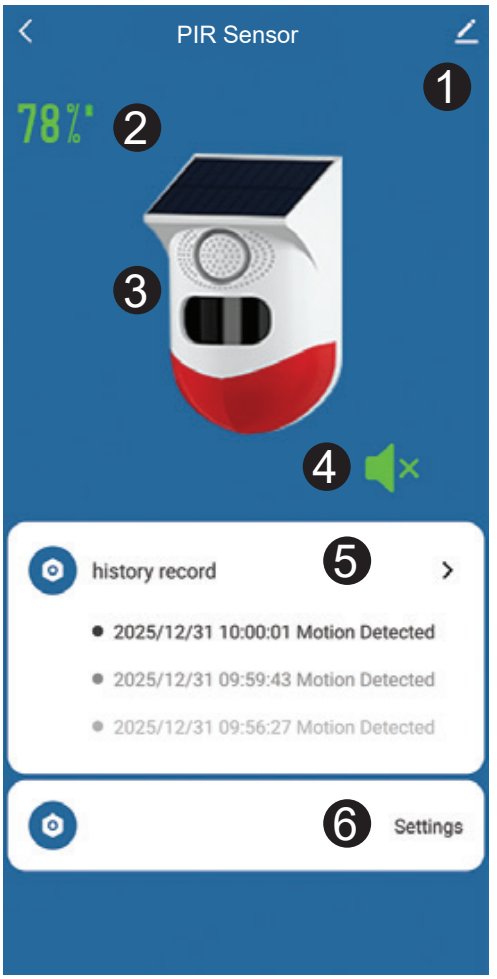

| | | | |
|---|---|---|---|
| 1 | Eszköz nevének szerkesztése | 4 | Riasztás letiltása |
| 2 | Akkumulátor töltöttségi szintje | 5 | Riasztási előzmények |
| 3 | Normál állapot (kék) / riasztás (piros) | 6 | Riasztás időtartamának beállítása (0 - 180 másodperc) |

## EU-megfelelőségi nyilatkozat

ONLINESHOP SRL declares that the PNI SafeHouse HS008 wireless outdoor siren complies with EMC Directive 2014/30/EU and RED Directive 2014/53/EU. The full text of the EU declaration of conformity is available at the following internet address:https://www.mypni.eu/products/8092/download/certifications

## Avvertenze di sicurezza

Questo prodotto è destinato esclusivamente all'uso esterno, in base al grado di protezione specificato dal produttore. Non utilizzare il dispositivo in condizioni diverse da quelle previste.

Non smontare, modificare o riparare il prodotto. Qualsiasi intervento non autorizzato può causare guasti e la perdita della garanzia.

Il prodotto non è un giocattolo. Tenere fuori dalla portata dei bambini.

L'installazione deve essere eseguita da una persona competente, seguendo le istruzioni del produttore.

Montare la sirena su una superficie stabile, a un'altezza adeguata, per evitare cadute o false attivazioni.

Assicurarsi che l'area di installazione consenta l'esposizione diretta alla luce solare per una

ricarica efficiente del pannello solare.

Non coprire il pannello solare né esporlo a sporcizia eccessiva, neve o altri ostacoli che potrebbero ridurne l'efficienza di ricarica.

La sirena emette suoni ad alta intensità. Evitare l'esposizione prolungata al suono dell'allarme per prevenire danni all'udito.

Il sensore di movimento può essere influenzato da fattori esterni come pioggia, neve, vegetazione in movimento o animali.

Regolare correttamente la sensibilità del sensore per ridurre il rischio di falsi allarmi.

Il produttore non è responsabile per malfunzionamenti causati da problemi con la rete Internet o con applicazioni di terze parti.

## Specifiche tecniche

| | |
|---|---|
| Pannello solare | 5V / 0.6W polysilicon |
| Intensità dell'allarme sonoro | 120 dB |
| Batteria | 3.7V / 600 mAh Li-Po |
| Tempo di ricarica della batteria | 6 - 8 ore di esposizione continua alla luce solare |
| Batteria del telecomando | 3V CR2032 |
| Angolo di rilevamento PIR | 110° |
| Distanza PIR | 9 - 12 m |

| | |
|---|---|
| Wi-Fi | 2.4GHz/ 100mW |
| Grado di protezione | IP65 |

## Presentazione del prodotto

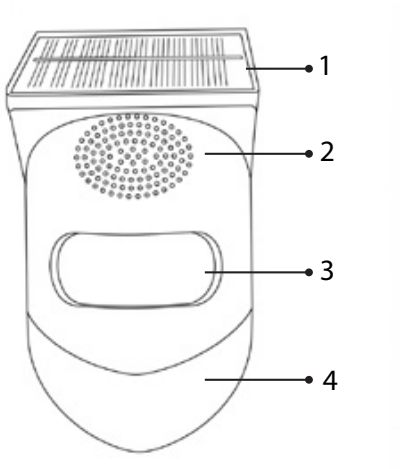


1. Pannello solare
2. Altoparlante di allarme
3. Sensore PIR
4. LED di allarme

## Collegamenti del pannello posteriore

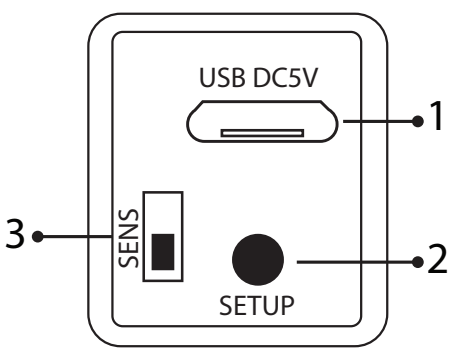


1. Porta micro USB per la ricarica della batteria
2. Impostazione dell'allarme luminoso e acustico
3. Impostazione della sensibilità del sensore PIR

## Configurazione delle modalità di lavoro

1. Attivazione della modalità allarme sonoro e luminoso (24 ore): premere brevemente il pulsante SETUP una volta. Si sentirà un segnale acustico di conferma.
2. Attivazione della modalità allarme sonoro e luminoso (di notte): premere brevemente il pulsante SETUP due volte. Si sentiranno due segnali acustici di conferma.
3. Attivazione della modalità allarme luminoso, senza allarme sonoro: premere brevemente il pulsante SETUP tre volte. Si sentiranno tre segnali acustici di conferma.
4. Attivazione della modalità di associazione del telecomando: premere brevemente il pulsante SETUP quattro volte. Si sentiranno quattro segnali acustici di conferma. I LED lampeggeranno lentamente. Premere un tasto qualsiasi del telecomando. Si

sentiranno due segnali acustici di conferma. Il telecomando è stato associato.

5. Premere brevemente il pulsante SETUP cinque volte. L'allarme si disattiverà / La sirena si fermerà.

## Il telecomando

1. Attiva la modalità di allarme sonoro e luminoso

2. Attiva la modalità di allarme sonoro e luminoso

3. Attiva la modalità di allarme luminoso (silenzioso)

4. Disattiva l'allarme / Spegni il dispositivo.

### ❝ Associazione del telecomando

Attenzione: il telecomando non è associato di fabbrica.

Premere il pulsante SETUP 4 volte. La sirena entra in modalità di associazione al telecomando. I LED lampeggeranno lentamente. Premere un tasto qualsiasi sul telecomando. Si sentiranno due segnali acustici di conferma. Il telecomando è stato associato.

### ❝ Elimina il telecomando

Premere il pulsante SETUP 4 volte. I LED lampeggeranno lentamente. Il telecomando è stato cancellato.

## Controllo dall'app Tuya Smart

Attenzione: a causa degli aggiornamenti periodici dell'app Tuya Smart, le immagini e i dettagli presenti in questo manuale

potrebbero non corrispondere esattamente a quelli della versione installata sul tuo dispositivo.

Installa l'app Tuya Smart da Google Play/App Store o scansiona il codice QR qui sotto:

Attiva la posizione e la funzione Bluetooth sul tuo telefono.

Nell'app, tocca il pulsante "+" - "Aggiungi dispositivo".

Con la sirena spenta, premi a lungo il pulsante SETUP sul retro della sirena. I LED lampeggiano velocemente. La sirena è ora in modalità di associazione.

L’app identificherà automaticamente la sirena (sensore PIR). Tocca l’icona della sirena. Nell’interfaccia successiva, inserisci la password della rete Wi-Fi (2,4 GHz) e tocca “Avanti”.

Attendi il completamento della procedura di aggiunta.

Dopo aver ricevuto il messaggio “Aggiunta correttamente”, tocca “Fine”.

Nota: se desideri aggiungere manualmente la valvola nell’app, seleziona la categoria “Sensori” - “Rilevatore di movimento (Wi-Fi)” e segui i passaggi sullo schermo.

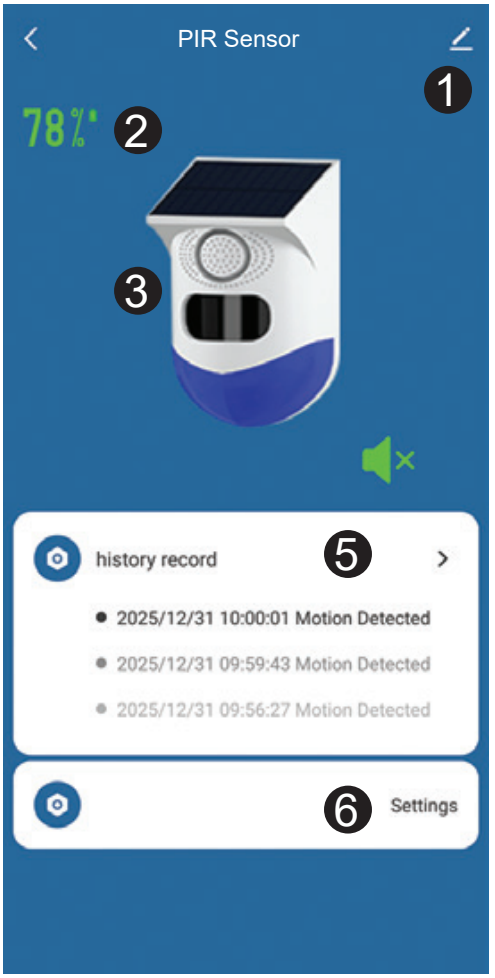


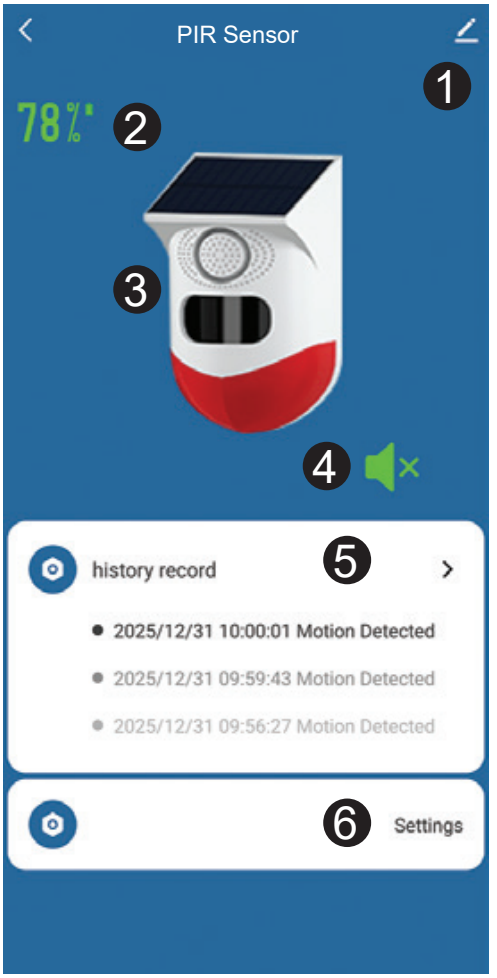


| | | | |
|---|---|---|---|
| 1 | Modifica nome | 4 | Disattiva sveglia |
| 2 | Livello batteria | 5 | Cronologia sveglia |
| 3 | Stato normale (blu) / allarme (rosso) | 6 | Imposta durata sveglia (0 - 180s) |

## Dichiarazione di conformità UE semplificata

ONLINESHOP SRL dichiara che la sirena esterna wireless PNI SafeHouse HS008 è conforme alla Direttiva EMC 2014/30/UE e alla Direttiva RED 2014/53/UE. Il testo completo della dichiarazione di conformità UE è disponibile al seguente indirizzo internet:

https://www.mypni.eu/products/8092/download/certifications

## Veiligheidswaarschuwingen

Dit product is uitsluitend bedoeld voor gebruik buitenshuis, conform de door de fabrikant aangegeven beschermingsgraad. Gebruik het apparaat niet onder andere omstandigheden dan die welke zijn aangegeven.

Demonteer, wijzig of repareer het product niet. Elke ongeoorloofde ingreep kan leiden tot defecten en verlies van garantie.

Het product is geen speelgoed. Buiten het bereik van kinderen houden.

De installatie moet worden uitgevoerd door een bevoegd persoon, volgens de instructies van de fabrikant.

Monteer de sirene op een stabiele ondergrond, op een geschikte hoogte, om vallen of valse alarmen te voorkomen.

Zorg ervoor dat de installatielocatie direct zonlicht ontvangt voor een efficiënte lading

van het zonnepaneel.

Bedek het zonnepaneel niet en stel het niet bloot aan overmatig vuil, sneeuw of andere obstakels die de laadefficiëntie kunnen verminderen.

De sirene produceert een hard geluid. Vermijd langdurige blootstelling aan het alarmgeluid om gehoorschade te voorkomen.

De bewegingssensor kan worden beïnvloed door externe factoren zoals regen, sneeuw, bewegende begroeiing of dieren.

Stel de gevoeligheid van de sensor correct in om het risico op valse alarmen te verminderen.

De fabrikant is niet verantwoordelijk voor storingen die worden veroorzaakt door problemen met het internetnetwerk of applicaties van derden.

# Technische specificaties

| | |
|---|---|
| Zonnepaneel | 5V / 0.6W polysilicon |
| Intensiteit van het geluidsalarm | 120 dB |
| Batterij | 3.7V / 600 mAh Li-Po |
| Oplaadtijd van de batterij | 6 tot 8 uur ononderbroken blootstelling aan zonlicht |
| Batterij van de afstandsbediening | 3V CR2032 |
| PIR-detectiehoek | 110° |
| PIR-detectieafstand | 9 - 12 m |

| | |
|---|---|
| Wi-Fi | 2.4GHz/ 100mW |
| Beveiligingsgraad | IP65 |

## Productpresentatie

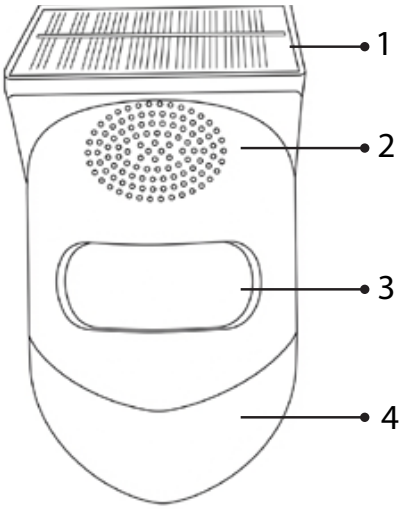


1. Zonnepaneel
2. Alarmluidspreker
3. PIR-bewegingssensor
4. Alarm-LED's

## Aansluitingen op het achterpaneel

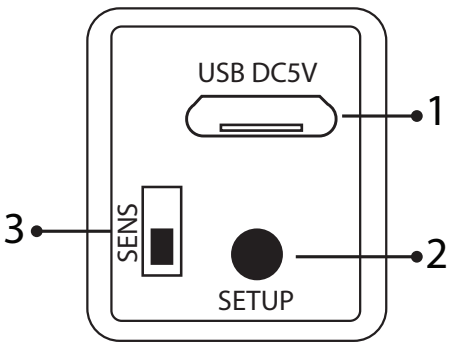


1. Micro-USB-poort voor het opladen van de batterij
2. Instellen van het licht- en geluidsalarm
3. Instellen van de gevoeligheid van de PIR-sensor

## Werkmodi configureren

1. Activeer de geluids- en lichtalarmmodus (24 uur): druk één keer kort op de SETUP-knop. U hoort een bevestigingspiepje.
2. Activeer de geluids- en lichtalarmmodus (nacht): druk twee keer kort op de SETUP-knop. U hoort twee bevestigingspiepjes.
3. Activeer de lichtalarmmodus zonder geluidsalarm: druk drie keer kort op de SETUP-knop. U hoort drie bevestigingspiepjes.
4. Activeer de koppelingsmodus voor de afstandsbediening: druk vier keer kort op de SETUP-knop. U hoort vier bevestigingspiepjes. De LED's knipperen langzaam. Druk op een willekeurige toets op de afstandsbediening. U hoort twee bevestigingspiepjes. De afstandsbediening is gekoppeld.
5. Druk vijf keer kort op de SETUP-knop. Het

alarm wordt gedeactiveerd / de sirene stopt.

## De afstandsbediening

1. Activeer de geluids- en lichtalarmmodus

2. Activeer de geluids- en lichtalarmmodus

3. Activeer de lichtalarmmodus (stil)

4. Schakel het alarm uit / Zet het apparaat uit.

### “ Koppelen van de afstandsbediening

Waarschuwing: de afstandsbediening is niet vanuit de fabriek gekoppeld.

Druk 4 keer op de SETUP-knop. De sirene gaat naar de koppelingsmodus voor de afstandsbediening. De LED’s knipperen langzaam. Druk op een willekeurige toets op

de afstandsbediening. U hoort twee bevestigingspiepjes. De afstandsbediening is gekoppeld.

### ❝ Verwijder de afstandsbediening

Druk 4 keer op de SETUP-knop. De LED's knipperen langzaam. De afstandsbediening is gewist.

## Bediening via de Tuya Smart-app

Waarschuwing: vanwege periodieke updates van de Tuya Smart-app komen de afbeeldingen en details in deze handleiding mogelijk niet exact overeen met de versie die op uw apparaat is geïnstalleerd.

Installeer de Tuya Smart-app via Google Play/ App Store of scan de onderstaande QR-code:

Activeer de locatie- en Bluetooth-functie op uw telefoon.

Tik in de app op de “+” knop - “Apparaat toevoegen”.

Houd, terwijl de sirene is uitgeschakeld, de SETUP-knop aan de achterkant van de sirene ingedrukt. De LED’s knipperen snel. De sirene bevindt zich nu in de koppelingsmodus.

De app herkent uw sirene (PIR-sensor) automatisch. Tik op het sirene-icoon. Voer in het volgende scherm het wifi-netwerkwachtwoord (2,4 GHz) in en tik op “Volgende”.

Wacht tot het toevoegen is voltooid.

Nadat u het bericht “Succesvol toegevoegd” hebt ontvangen, tikt u op “Klaar”.

Opmerking: als u de sirene handmatig wilt toevoegen in de app, selecteert u de categorie “Sensoren” - “Bewegingsmelder (wifi)” en volgt u de stappen op het scherm.

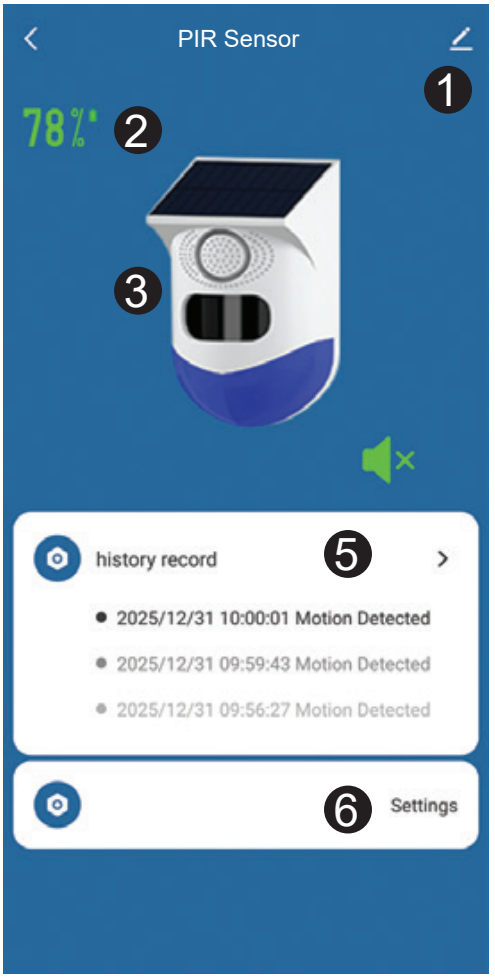


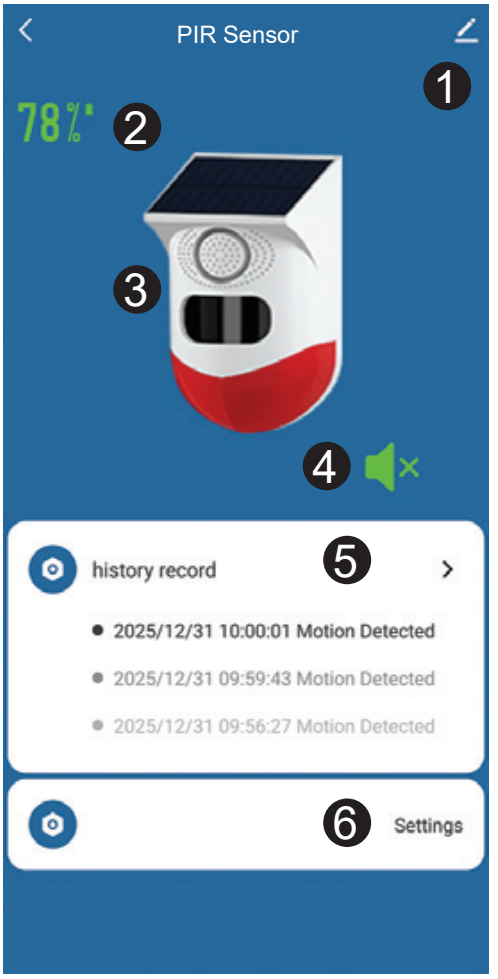

| | | | |
|---|---|---|---|
| 1 | Apparaatnaam bewerken | 4 | Alarm uitschakelen |
| 2 | Batterijniveau | 5 | Alarm geschiedenis |
| 3 | Normale status (blauw) / alarm (rood) | 6 | Alarmduur instellen (0 - 180 seconden) |

## Vereenvoudigde EU-conformiteitsverklaring

ONLINESHOP SRL verklaart dat de draadloze buitensirene PNI SafeHouse HS008 voldoet aan de EMC-richtlijn 2014/30/EU en de RED-richtlijn 2014/53/EU. De volledige tekst van de EU-conformiteitsverklaring is beschikbaar op het volgende internetadres:

https://www.mypni.eu/products/8092/download/certifications

## Ostrzeżenia dotyczące bezpieczeństwa

Ten produkt jest przeznaczony wyłącznie do użytku na zewnątrz, zgodnie ze stopniem ochrony określonym przez producenta. Nie należy używać urządzenia w warunkach innych niż przewidziane.

Nie należy demontować, modyfikować ani naprawiać produktu. Wszelkie nieautoryzowane ingerencje mogą prowadzić do awarii i utraty gwarancji.

Produkt nie jest zabawką. Przechowywać poza zasięgiem dzieci.

Montaż musi zostać przeprowadzony przez osobę kompetentną, zgodnie z instrukcjami producenta.

Zamontuj syrenę na stabilnej powierzchni, na odpowiedniej wysokości, aby uniknąć upadku lub przypadkowej aktywacji.

Upewnij się, że miejsce montażu jest narażone na bezpośrednie działanie promieni słonecznych, aby zapewnić efektywne ładowanie panelu słonecznego.

Nie zakrywaj panelu słonecznego ani nie wystawiaj go na działanie nadmiernego brudu, śniegu lub innych przeszkód, które mogą zmniejszyć wydajność ładowania.

Syrena emituje dźwięki o wysokiej intensywności. Unikaj długotrwałego narażenia na dźwięk alarmu, aby zapobiec uszkodzeniu słuchu.

Na działanie czujnika ruchu mogą wpływać czynniki zewnętrzne, takie jak deszcz, śnieg, ruchoma roślinność lub zwierzęta.

Prawidłowo dostosuj czułość czujnika, aby zmniejszyć ryzyko fałszywych alarmów.

Producent nie ponosi odpowiedzialności za usterki powstałe na skutek problemów z siecią internetową lub aplikacjami firm trzecich.

## Dane techniczne

| | |
|---|---|
| Panel słoneczny | 5V / 0.6W polysilicon |
| Natężenie alarmu dźwiękowego | 120 dB |
| Bateria | 3.7V / 600 mAh Li-Po |
| Czas ładowania baterii | 6-8 godzin ciągłego narażenia na działanie promieni słonecznych |
| Bateria pilota zdalnego sterowania | 3V CR2032 |
| Kąt detekcji PIR | 110° |
| Zasięg detekcji PIR | 9 - 12 m |

| | |
|---|---|
| Wi-Fi | 2.4GHz/ 100mW |
| Stopień ochrony | IP65 |

## Prezentacja produktu

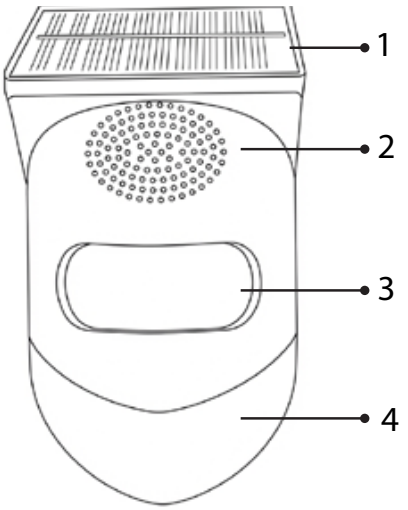


1. Panel słoneczny
2. Głośnik alarmowy
3. Czujnik ruchu PIR
4. Diody LED alarmu

## Połączenia na tylnym panelu

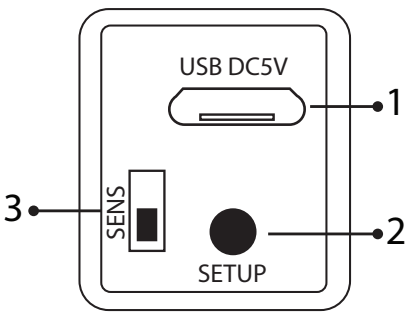


1. Port micro USB do ładowania akumulatora
2. Przycisk ustawiania alarmu świetlnego i dźwiękowego
3. Przycisk ustawiania czułości czujnika PIR

## Konfigurowanie trybów pracy

1. Aktywacja trybu alarmu dźwiękowego i świetlnego (24h): naciśnij krótko przycisk SETUP raz. Usłyszysz sygnał dźwiękowy potwierdzający.
2. Aktywacja trybu alarmu dźwiękowego i świetlnego (w nocy): naciśnij krótko przycisk SETUP dwa razy. Usłyszysz dwa sygnały dźwiękowe potwierdzające.
3. Aktywacja trybu alarmu świetlnego bez alarmu dźwiękowego: naciśnij krótko przycisk SETUP trzy razy. Usłyszysz trzy sygnały dźwiękowe potwierdzające.
4. Aktywacja trybu parowania pilota: naciśnij krótko przycisk SETUP cztery razy. Usłyszysz cztery sygnały dźwiękowe potwierdzające. Diody LED zaczną powoli migać. Naciśnij dowolny przycisk na pilocie. Usłyszysz dwa sygnały dźwiękowe potwierdzające. Pilot został sparowany.

5. Naciśnij krótko przycisk SETUP pięć razy. Alarm zostanie wyłączony / syrena przestanie działać.

## Pilot zdalnego sterowania

1. Aktywuj tryb alarmu dźwiękowego i świetlnego
2. Aktywuj tryb alarmu dźwiękowego i świetlnego
3. Aktywuj tryb alarmu świetlnego (cichy)
4. Wyłącz alarm / Wyłącz urządzenie.

### ❝ Parowanie pilota zdalnego sterowania

Ostrzeżenie: pilot nie jest sparowany fabrycznie.

Naciśnij przycisk SETUP 4 razy. Syrena

przejdzie w tryb parowania pilota. Diody LED będą powoli migać. Naciśnij dowolny przycisk na pilocie. Usłyszysz dwa sygnały dźwiękowe potwierdzające. Pilot został sparowany.

### ❝ Usuń pilota

Naciśnij przycisk SETUP 4 razy. Diody LED zaczną powoli migać. Pilot został skasowany.

## Sterowanie z aplikacji Tuya Smart

Ostrzeżenie: Ze względu na okresowe aktualizacje aplikacji Tuya Smart, obrazy i szczegóły w niniejszej instrukcji mogą nie odpowiadać dokładnie tym w wersji zainstalowanej na Twoim urządzeniu. Zainstaluj aplikację Tuya Smart z Google Play/ App Store lub zeskanuj poniższy kod QR:

Aktywuj funkcję lokalizacji i Bluetooth w telefonie.

W aplikacji naciśnij przycisk „+” – „Dodaj urządzenie”.

Gdy syrena jest wyłączona, naciśnij i przytrzymaj przycisk SETUP z tyłu syreny. Diody LED zaczną szybko migać. Syrena jest teraz w trybie parowania.

Aplikacja automatycznie zidentyfikuje syrenę (czujnik PIR). Naciśnij ikonę syreny. W następnym interfejsie wprowadź hasło sieci Wi-Fi (2,4 GHz) i naciśnij „Dalej”.

Poczekaj na zakończenie procedury

dodawania.

Po wyświetleniu komunikatu „Dodano pomyślnie” naciśnij „Gotowe”.

Uwaga: jeśli chcesz ręcznie dodać zawór w aplikacji, wybierz kategorię „Czujniki” – „Czujnik ruchu (Wi-Fi)” i postępuj zgodnie z instrukcjami wyświetlanymi na ekranie.

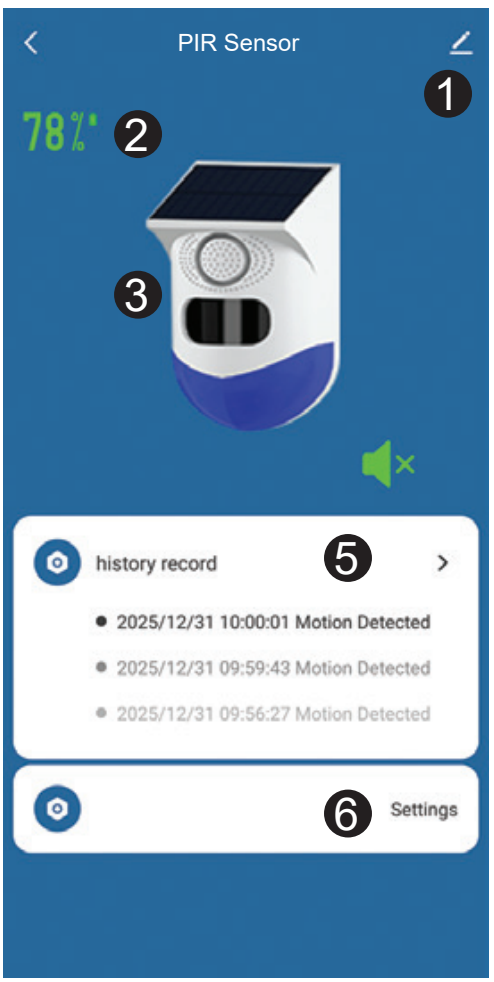


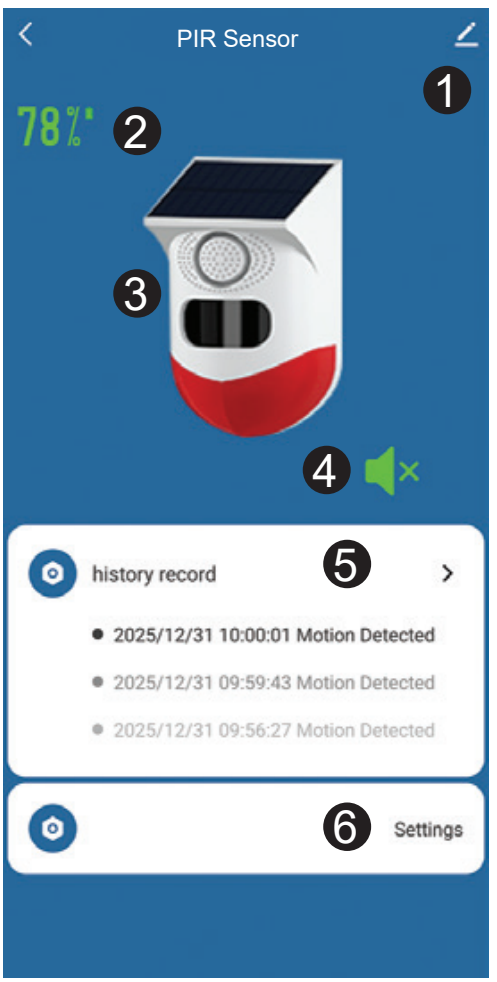

| | | | |
|---|---|---|---|
| 1 | Edytuj nazwę urządzenia | 4 | Wyłącz alarm |
| 2 | Poziom naładowania baterii | 5 | Historia alarmów |
| 3 | Stan normalny (niebieski) / alarm (czerwony) | 6 | Ustaw czas trwania alarmu (0–180 s) |

## Uproszczona deklaracja zgodności UE

ONLINESHOP SRL oświadcza, że bezprzewodowa syrena zewnętrzna PNI SafeHouse HS008 jest zgodna z dyrektywą EMC 2014/30/UE oraz dyrektywą RED 2014/53/UE. Pełny tekst deklaracji zgodności UE jest dostępny pod następującym adresem internetowym: https://www.mypni.eu/products/8092/download/certifications

## Avertizari de siguranta

Acest produs este destinat exclusiv utilizarii in exterior, conform gradului de protectie specificat de producator. Nu utilizati dispozitivul in alte conditii decat cele prevazute.

Nu demontati, modificati sau reparati produsul. Orice interventie neautorizata poate duce la defectare si pierderea garantiei.

Produsul nu este o jucarie. Nu lasati la indemana copiilor.

Instalarea trebuie realizata de o persoana competenta, respectand instructiunile producatorului.

Montati sirena pe o suprafata stabila, la o inaltime adecvata, pentru a evita caderile sau activarile false.

Asigurati-va ca zona de instalare permite expunerea directa la lumina solara pentru

incarcarea eficienta a panoului solar.

Nu acoperiti panoul solar si nu il expuneti la murdarie excesiva, zapada sau alte obstacole care pot reduce eficienta incarcarii.

Sirena emite sunete de intensitate ridicata. Evitati expunerea prelungita la sunetul de alarma, pentru a preveni afectarea auzului.

Senzorul de miscare poate fi influentat de factori externi precum ploaia, zapada, vegetatia in miscare sau animalele.

Ajustati corect sensibilitatea senzorului pentru a reduce riscul alarmelor false.

Producatorul nu este responsabil pentru functionarea necorespunzatoare cauzata de probleme ale retelei de internet sau ale aplicatiei terte.

## Specificatii tehnice

| | |
|---|---|
| Panou solar | 5V / 0.6W polysilicon |
| Intensitate alarma sonora | 120 dB |
| Acumulator | 3.7V / 600 mAh Li-Po |
| Durata incarcare acumulator | 6 - 8 ore de expunere continua la soare |
| Baterie telecomanda | 3V CR2032 |
| Unghi detectie PIR | 110° |
| Distanta detectie PIR | 9 - 12 m |
| Frecventa Wi-Fi | 2.4GHz |
| Putere Wi-Fi | 100mW |
| Protectie la apa | IP65 |

## Prezentare produs

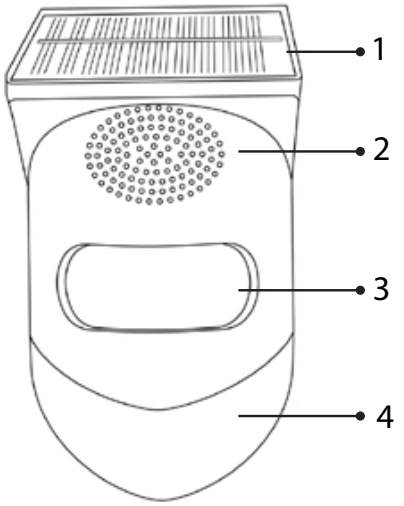


1. Panou solar
2. Difuzor alarma
3. Senzor de miscare PIR
4. LED-uri alarma

## Conexiuni panou spate

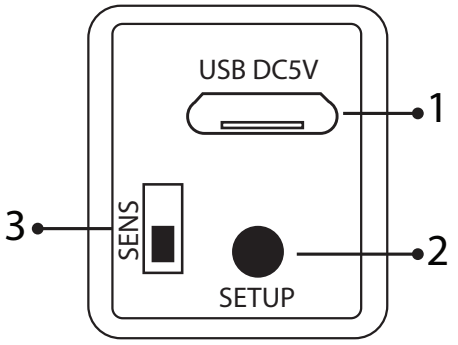


1. Port micro USB pentru incarcare acumulator
2. Buton setare alarma luminoasa si sonora
3. Buton setare sensibilitate senzor PIR

## Configurare moduri de lucru

1. Activare mod alarma sonora si luminoasa (24h): apasati o data scurt butonul SETUP. Veti auzi un beep de confirmare.
2. Activare mod alarma sonora si luminoasa (noaptea): apasati de doua ori scurt butonul SETUP. Veti auzi doua beep-uri de confirmare.
3. Activare mod alarma luminoasa, fara alarma sonora: apasati de trei ori scurt butonul SETUP. Veti auzi trei beep-uri de confirmare.
4. Activare mod imperechere telecomanda: apasati de patru ori scurt butonul SETUP. Veti auzi patru beep-uri de confirmare. LED-urile vor clipi rar. Apasati orice tasta de pe telecomanda. Veti auzi doua beep-uri de confirmare. Telecomanda a fost imperecheata.
5. Apasati de cinci ori scurt butonul SETUP. Alarma se va dezactiva / Sirena se va opri.

## Telecomanda

1. Activare mod alarma sonora si luminoasa
2. Activare mod alarma sonora si luminoasa
3. Activare mod alarma luminoasa (fara sunet)
4. Dezactivare alarma / Oprire dispozitiv.

### ❝ Imperechere telecomanda

Atentionare: telecomanda nu vine imperecheata din fabrica.

Apasati butonul SETUP de 4 ori. Sirena intra in modul de imperechere telecomanda. LED-urile vor clipi rar. Apasati orice tasta de pe telecomanda. Veti auzi doua beep-uri de confirmare. Telecomanda a fost imperecheata.

### ❝ Stergere telecomanda

Apasati butonul SETUP de 4 ori. LED-urile vor clipi rar. Telecomanda a fost stearsa.

## Control din aplicatia Tuya Smart

Atentionare: Din cauza actualizarilor periodice ale aplicatiei Tuya Smart, este posibil ca imaginile si detaliile din acest manual sa nu corespunda exact cu cele din versiunea instalata pe dispozitivul dumneavoastra.

Instalati aplicatia Tuya Smart din Google Play/ App Store sau scanati codul QR de mai jos:

Activati locatia si functia Bluetooth in telefon.

In aplicatie, apasati pe butonul “+” - “Add device”.

Cu sirena in modul oprit, apasati lung butonul SETUP de pe spatele sirenei. LED-urile clipesc des. Sirena este acum in modul de imperechere.

Aplicatia va identifica automat sirena dumneavoastra (PIR sensor). Apasati pe pictograma sirenei. In interfata urmatoare, introduceti parola retelei Wi-Fi (2.4 GHz) si apasati pe “Next”.

Asteptati pana cand procedura de adaugare se finalizeaza.

Dupa ce ati primit mesajul “Added successfully“, Apasati pe “Done“.

Nota: daca doriti sa adaugati manual valva in aplicatie, selectati categoria “**Sensors**“ - “**Motion detector (Wi-Fi)**“ si urmati pasii de pe ecran.

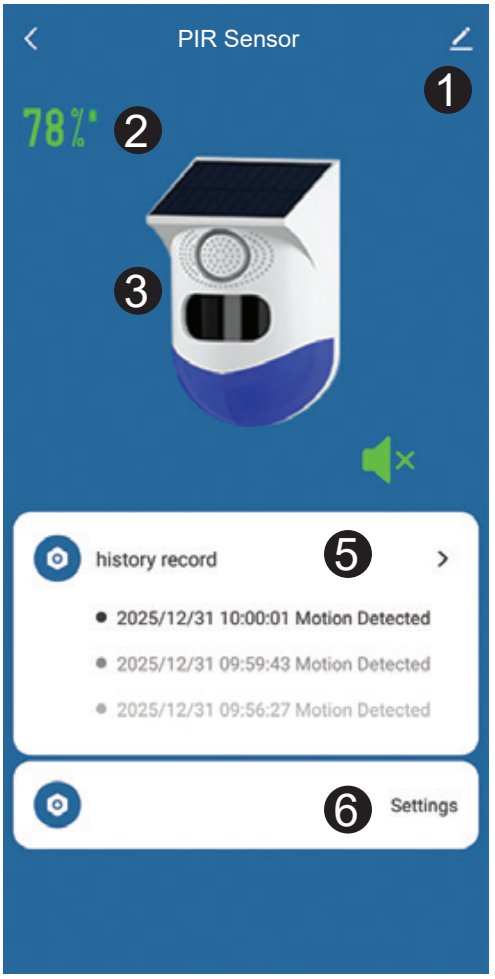


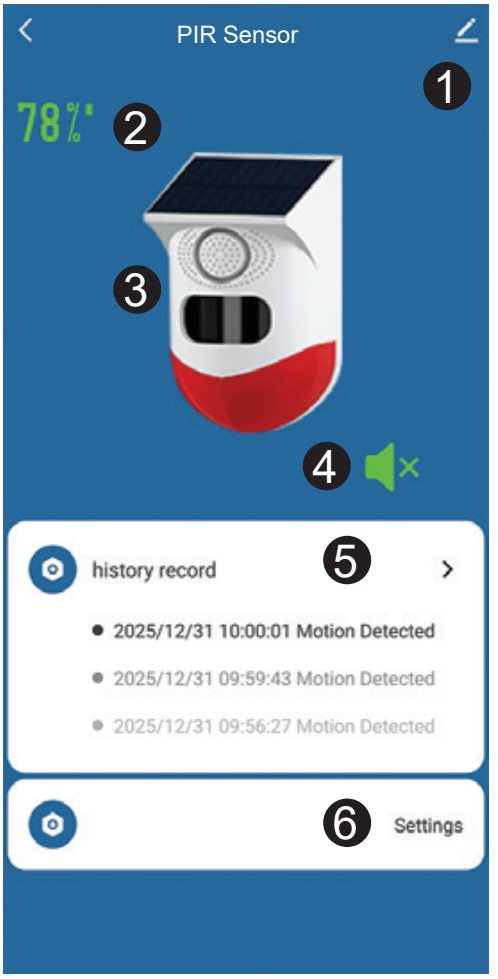


| | | | |
|---|---|---|---|
| 1 | Editare nume dispozitiv | 4 | Dezactivare alarma |
| 2 | Nivel baterie | 5 | Istoric alarme |
| 3 | Status normal (albastru) / alarma (rosu) | 6 | Setare durata alarma (0 - 180 secunde) |

## Declaratie UE de conformitate simplificata

ONLINESHOP SRL declara ca **Sirena de exterior wireless PNI SafeHouse HS008** este in conformitate cu Directiva EMC 2014/30/EU si Directiva RED 2014/53/EU. Textul integral al declaratiei UE de conformitate este disponibil la urmatoarea adresa de internet:

https://www.mypni.eu/products/8092/download/certifications

# Warranty certificate

The warranty period for natural persons is 24 months as of the delivery date for the manufacturing and material defects. The warranty period for legal entities is 12 months as of the delivery date for the manufacturing and material defects.

The commercial warranty shall not impair the consumer rights provided by the applicable legislation in force, namely Emergency Government Ordinance 140/28.12.2021 on certain issues related to contracts for the sale of goods, the Government Ordinance 21/1992 on the consumer protection as subsequently amended and supplemented by Law 296/2004 on the consumption code as subsequently amended and supplemented.

Scan the QR code to download the multilingual PDF version of warranty certificate:

SCAN ME

# Certificat de garantie

Perioada de garantie pentru persoane fizice este de 24 luni de la data livrarii pentru defectele de fabricatie si de material. Perioada de garantie pentru persoane juridice este de 12 luni de la data livrarii pentru defectele de fabricatie si de material.

Garantia comerciala nu afecteaza drepturile consumatorului prevazute prin legislatia aplicabila in vigoare, respectiv Ordonanta de Urgenta 140/28.12.2021 privind anumite aspecte referitoare la contractele de vanzare de bunuri, OG 21/1992 privind protectia consumatorilor cu modificarile si completarile ulterioare si Legea 296/2004 privind codul consumului cu modificarile si completarile ulterioare.

Scanati codul QR pentru a descarca versiunea PDF multilingva a certificatului de garantie:

SCANEAZA

For additional details about this product and to download the multilingual PDF version of this user manual, please visit: www.pni.ro

SCAN ME